Держатель для полосы

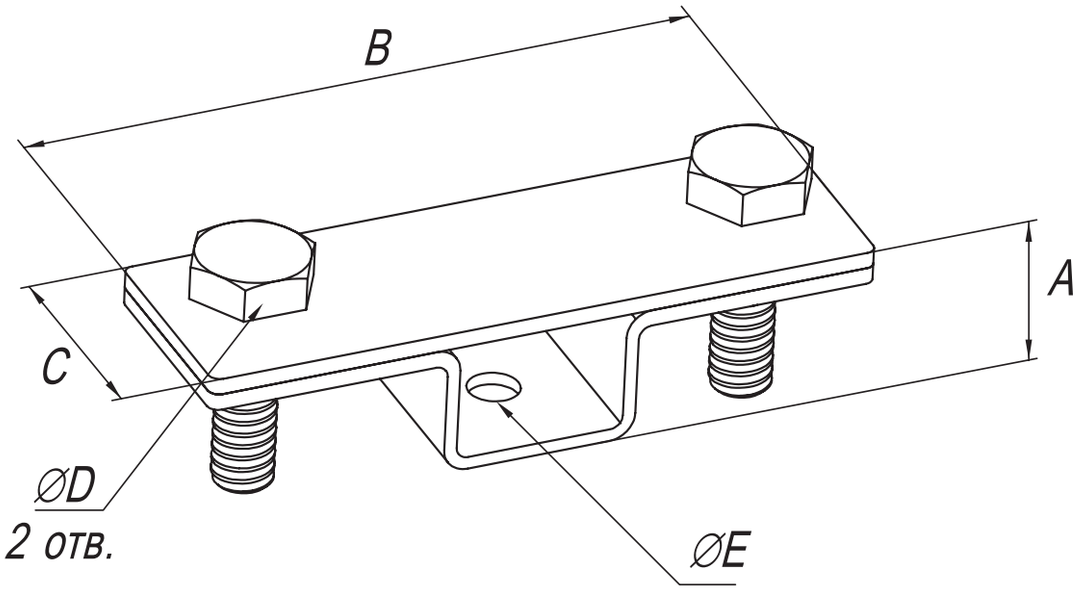

Предназначен для крепления полосы до 40 мм к стене здания.

Код	Размеры, мм					Масса, кг	Материал	Покрытие
	A	B	C	Ød	ØE			
31540	15	65	25	6	6	0,066	Сталь	OC, OG, NI, CU

Согласовано

Взам. инв. №

Подпись и дата

Инв. № подл.

Изм	Лист	№ докум.	Подпись	Дата	Держатель для полосы		
Разраб.					Держатели проводника	Лит	Лист 123 / Листов 174
Пров.							
Н.контр.							
Утвердил							

Формат А4